QUBE® CONCRETEC

Aufkantung aus Faserbeton für Balkonschalung

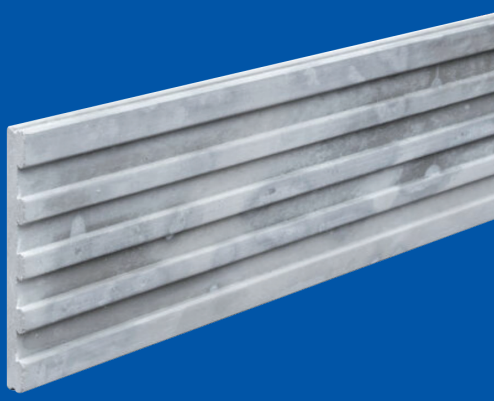

01-2020

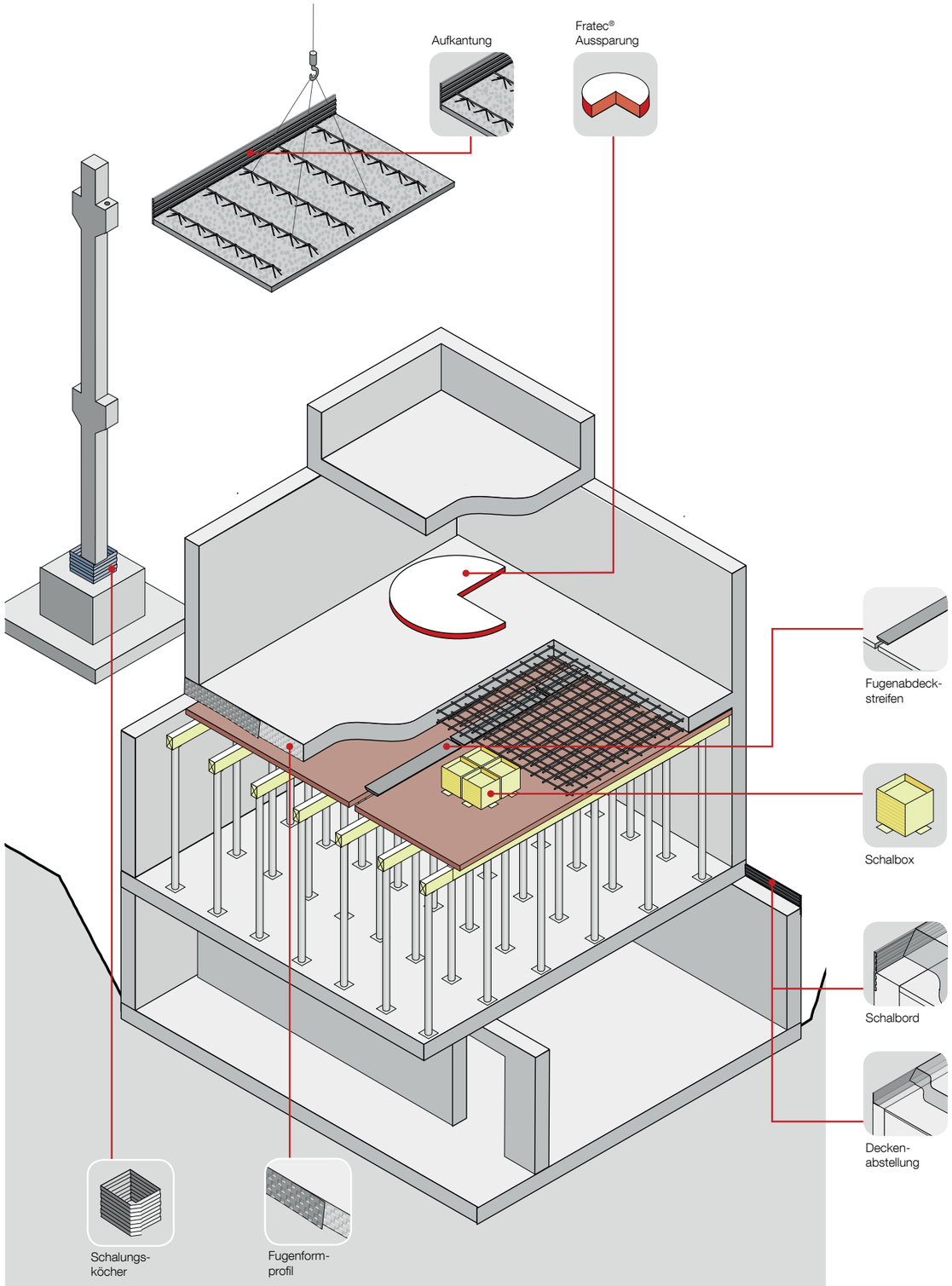

Balkon- und Deckenabschalung

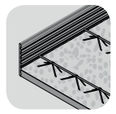
Aufkantung

Abschalprofil

Abschalbrett

Schalbord

Decken-
abstellung

Fugenabdeckstreifen und Faserzementstreifen

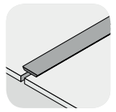
Fugenabdeck-
streifen

Faserzement-
streifen

Köcher und Aussparungen

Schalungs-
köcher

Schalbox

Pecafil®
Aussparung

Stremaform®
Aussparung

Fratec®
Aussparung

Schalungseinlagen

Einlegeband
„Runde Kante“

Fugenform-
profil

Abschalungen

Die MAX FRANK Abschalungen sind eine ideale Alternative zu herkömmlichen Holzschalungen. Als verlorene Schalung verbleiben die Abschalelemente im Beton und bilden dort einen sauberen Abschluss der Betonbauteile. Durch die einfache Montage und den Wegfall aufwändiger Ausschalarbeiten sparen die Abschalungen Zeit und Geld.

Aufkantung aus Faserbeton

Aufkantungen aus Faserbeton werden in Halbfertigteilen – vor allem in Wand-, Decken-, Balkon- und Treppenelementen – eingesetzt. Verschiedene Ausführungen der Aufkantung bieten für jedes Einsatzgebiet die bestmögliche Lösung.

Die MAX FRANK Aufkantungen aus Faserbeton mit dem Produktzertifikat NL-BSB gemäß der niederländischen Beurteilungsrichtlinie BRL5070 stehen als Garantie für guten Verbund mit dem Ortbeton, Feuerbeständigkeit nach DIN 4102, hohe Druckfestigkeit, Sichtbeton-Qualität und Langlebigkeit.

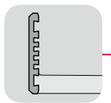
Aufkantung Standard (AKF)

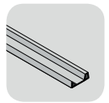
Abtropfprofil

Abtropfprofilecke

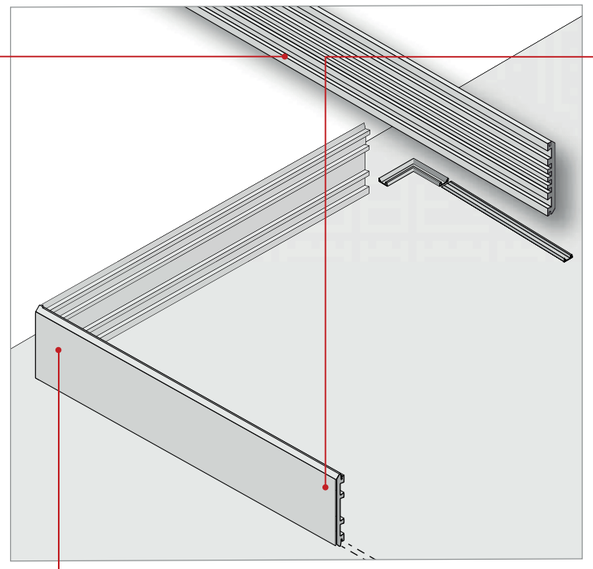

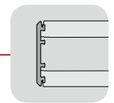
Aufkantung vormontiert mit einer bzw. zwei Dichtleisten (AKZ)

Gefaste Ecke

QUBEAUFKANTUNG AUS FASERBETON
Aufkantung aus Faserbeton

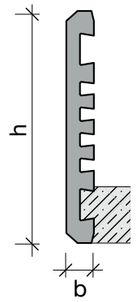

Aufkantung Standardelement (AKF)

Durch den Einsatz der Aufkantung Standard (ohne Abtropfprofil) entsteht eine glatte Unterseite des Betonhalbfertigteils.

Dieser Aufkantungstyp wird überwiegend bei Treppenabgängen, Deckendurchbrüchen sowie dauerhaft sichtbaren Aussparungen im Beton (im Innenbereich) eingesetzt.

b = 25 mm
h = 160, 180, 200, 220, 240, 250, 300 mm

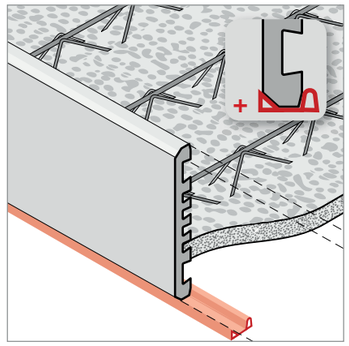

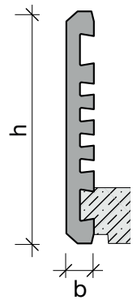

In Kombination mit dem Abtropfprofil aus Kunststoff ist das Standardelement auch im Außenbereich für Balkonabschalungen mit Tropfnase bestens geeignet

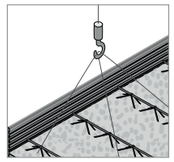
Für Fertigteildeckenplatten

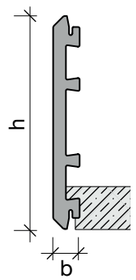

Aufkantung vormontiert mit einer bzw. zwei Dichtleisten (AKZ)

Durch die Formgebung der Aufkantung AKZ ist die Verwendung des Profils für Deckenabstellung (einseitige Dichtleiste) sowie für Wandabstellung (beidseitige Dichtleiste) bestens geeignet.

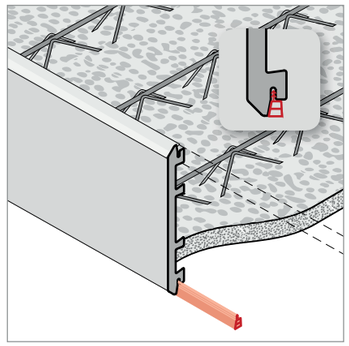

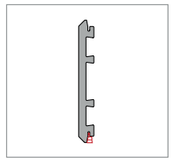
Mit einer Dichtleise

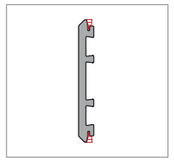
Mit zwei Dichtleisen

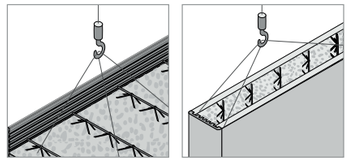
Für Fertigteildeckenplatten und Doppelwände

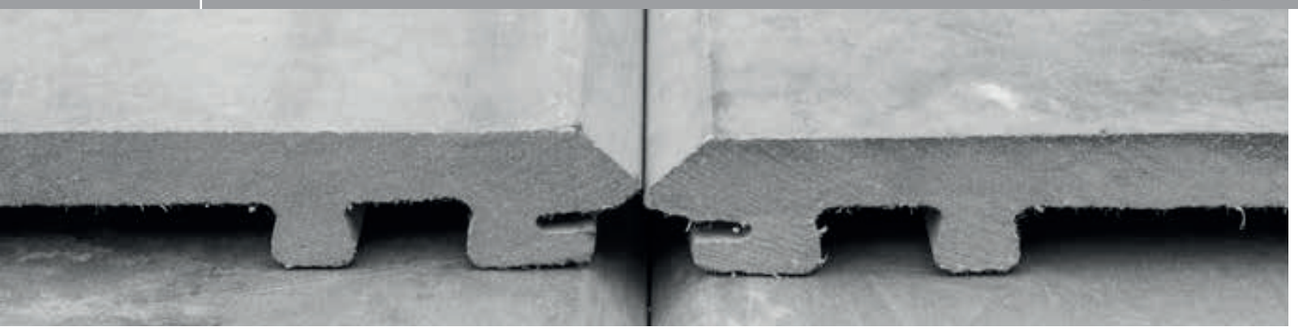

Aufkantung aus Faserbeton

Aufkantungen aus Faserbeton werden in Halbfertigteilen eingesetzt, vor allem in Wand-, Decken-, Balkon- und Treppenelementen. Je nach Einsatzgebiet der Aufkantungen sind verschiedene Produktvarianten mit und ohne Tropfkante erhältlich.

Vorteile

- Guter Verbund mit dem Ortbeton
- Sichtbetonqualität
- Feuerbeständigkeit nach DIN 4102
- Hohe Druckfestigkeit
- Langlebig

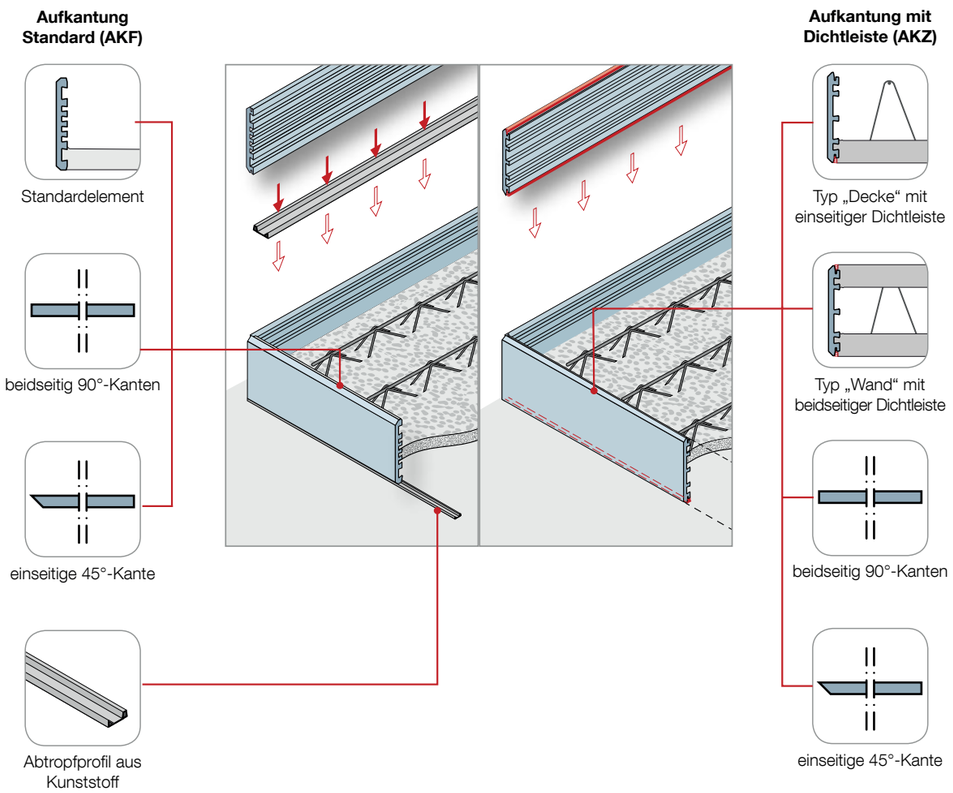

Typ „Decke“ mit einseitiger Dichtleiste

Länge 2,70 m

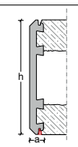

Artikelnummer	Abmessungen h x a mm
AKZ1602700D	160 x 25
AKZ1802700D	180 x 25
AKZ2002700D	200 x 25
AKZ2202700D	220 x 25
AKZ2402700D	240 x 25
AKZ2502700D	250 x 25
AKZ3002700D	300 x 25

Andere Längen und Abmessungen auf Anfrage.

Länge 2,00 m

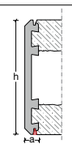

Artikelnummer	Abmessungen h x a mm
AKZ1602000D	160 x 25
AKZ1802000D	180 x 25
AKZ2002000D	200 x 25
AKZ2202000D	220 x 25
AKZ2402000D	240 x 25
AKZ2502000D	250 x 25
AKZ3002000D	300 x 25

Andere Längen und Abmessungen auf Anfrage.

Typ „Wand“ mit beidseitiger Dichtleiste

Länge 2,70 m

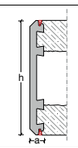

Artikelnummer	Abmessungen h x a mm
AKZ1602700W	160 x 25
AKZ1802700W	180 x 25
AKZ2002700W	200 x 25
AKZ2202700W	220 x 25
AKZ2402700W	240 x 25
AKZ2502700W	250 x 25
AKZ3002700W	300 x 25

Andere Längen und Abmessungen auf Anfrage.

Länge 2,00 m

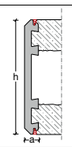

Artikelnummer	Abmessungen h x a mm
AKZ1602000W	160 x 25
AKZ1802000W	180 x 25
AKZ2002000W	200 x 25
AKZ2202000W	220 x 25
AKZ2402000W	240 x 25
AKZ2502000W	250 x 25
AKZ3002000W	300 x 25

Andere Längen und Abmessungen auf Anfrage.

Standardelement

Länge 2,70 m

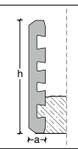

Artikelnummer	Abmessungen h x a mm
AKF1602700	160 x 25
AKF1802700	180 x 25
AKF2002700	200 x 25
AKF2202700	220 x 25
AKF2402700	240 x 25
AKF2502700	250 x 25
AKF3002700	300 x 25

Andere Längen und Abmessungen auf Anfrage.

Länge 2,00 m

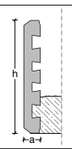

Artikelnummer	Abmessungen h x a mm
AKF1602000	160 x 25
AKF1802000	180 x 25
AKF2002000	200 x 25
AKF2202000	220 x 25
AKF2402000	240 x 25
AKF2502000	250 x 25
AKF3002000	300 x 25

Andere Längen und Abmessungen auf Anfrage.

Abtropfprofil aus Kunststoff für Standardelemente

Artikelnummer
AKFAP2500

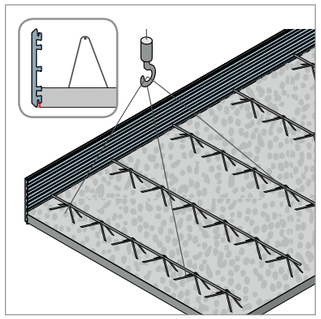

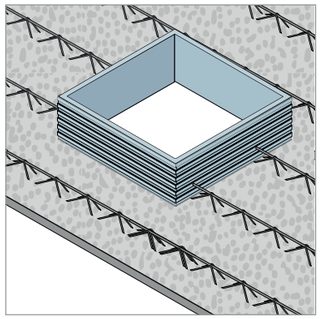

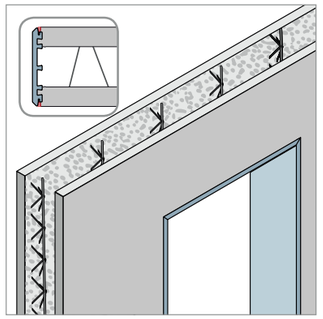

Vormontierte Dichtleiste vs. separates Abtropfprofil

Die Aufkantung mit vormontierter Dichtleiste (AKZ) eignet sich durch seine spezielle Profilform besonders für Decken (eine Dichtleiste) sowie Wandabstellungen (beidseitige Dichtleiste). Durch das geplante Untermaß (2 mm) der Elemente können Toleranzen in der Schalung ausgeglichen werden.

Die Aufkantung als Standardelement (AKF) mit flachem Auflager empfiehlt sich für Abschalarbeiten von Deckendurchbrüchen, Treppenabgängen und diversen Aussparungen im Innenbereich. Unter Verwendung des speziell abgestimmten Abtropfprofils aus Kunststoff kann das Standardelement auch im Außenbereich für Balkonabschalungen mit Tropfkante eingesetzt werden.

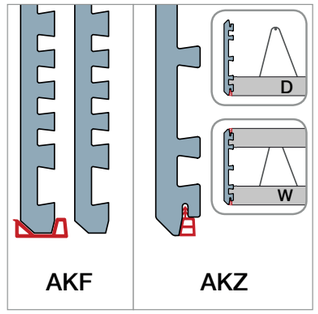

Hohe Elastizität des Materials

Durch hochwertige Materialien und spezielle Fertigungsverfahren ist es möglich die Aufkantungen aus Faserbeton mit hoher Druckfestigkeit und ausreichender Elastizität zu fertigen.
Dank der flexiblen Materialeigenschaften lässt sich die Aufkantung durch eine Drei-Punkt-Montage exakt gerade ausrichten.

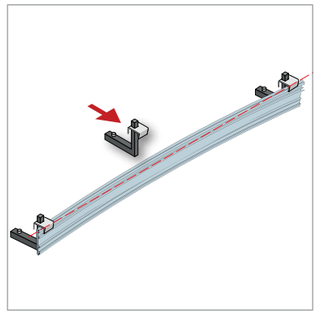

Gehrungsschnitte 45°

Für eine fachgerechte Eckausbildung 90°, z.B. für Balkonabschalungen und Aussparungen, sind alle Aufkantungen mit einem einseitigen 45° Gehrungsschnitt erhältlich.
Durch späteres Ablängen der Aufkantung an der geraden Seite, lässt sich aus Kombination mehrerer Element jede Gesamtlänge erreichen.

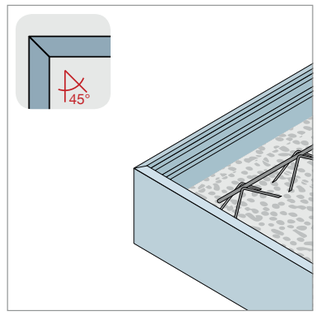

Profilierung für geringe Bauteildicken

Das perfekt angepasste Verzahnungsprofil auf der Filigran- bzw. zugewandten Ortbeton-Seite gewährleistet eine optimale Rückverankerung über die gesamte Profillänge.

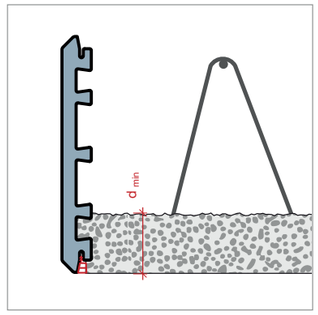

1

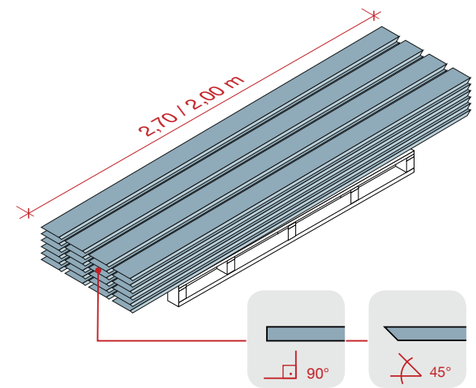

2

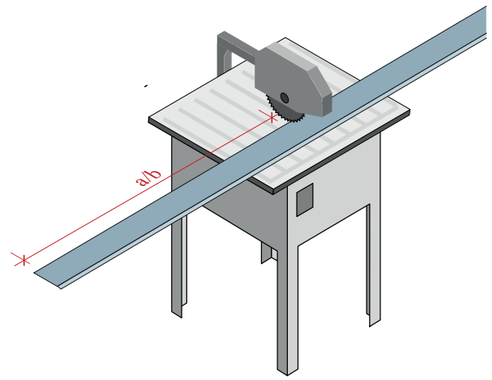

3

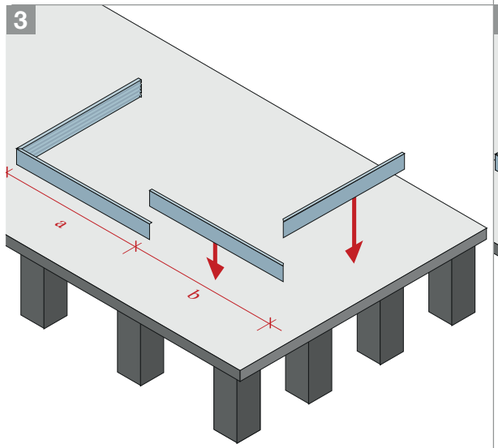

4

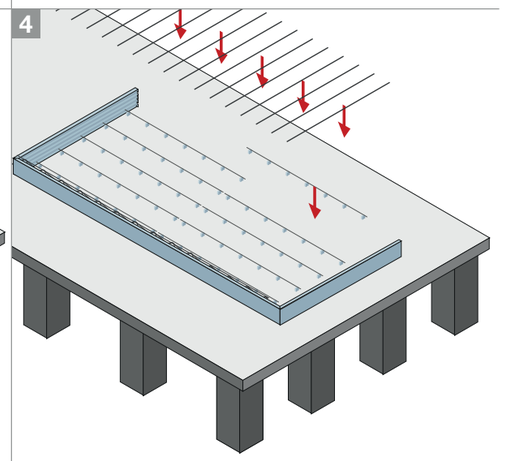

5

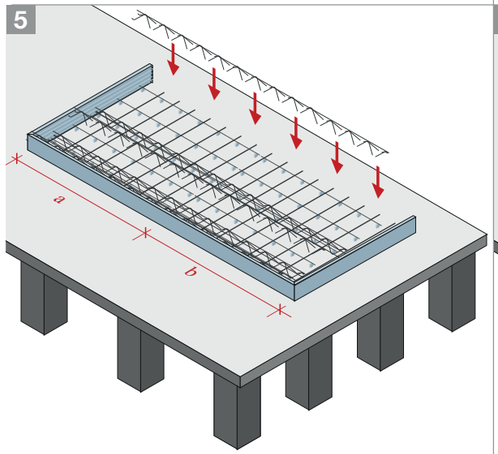

6

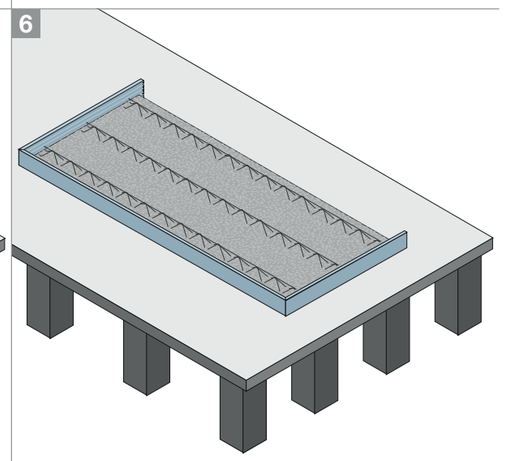

Qube Solutions Group

2, rue Kalchesbruck
L-1852 Luxembourg

✆ (+352) 20 40 20 32
🖷 (+352) 20 40 20 33

www.**qube-concretec**.eu

Service commercial I Aussendienst

Pascal Streit I Sales Manager
✆ (+352) 661 16 24 19
🖷 (+352) 20 40 20 33
✉ team.qube@qube-group.eu

Back Office I Innendienst

Pascale Blang I Purchase Manager
✆ (+352) 661 16 24 02
🖷 (+352) 20 40 20 33
✉ team.qube@qube-group.eu

Direction I Management

Mike Baseggio I Gérant
✆ (+352) 621 48 48 10
🖷 (+352) 20 40 20 33
✉ mike.baseggio@qube-group.eu

Service Soumissions
✉ soumissions@qube-concretec.eu

Sales Departement I Service Ventes
✉ team.qube@qube-group.eu

www.**qube-group**.eu

QUBE® CONCRETEC

Erreurs de frappe, modifications techniques ou autres, sous réserve. Euro palettes et palettes grillagées sont facturées si aucun échange a lieu. Avec l'apparition de cette liste de produits, toutes les listes de produits précédentes perdent leur validité. Les informations que vous trouverez dans ce catalogue doivent être confirmées par nos employés, vu amélioration constante des produits par nos fournisseurs. Les instructions d'installation et autres informations ne peuvent être considérées que comme des recommandations. Ils ne remplacent pas l'expertise requise pour l'installation. Les instructions sont toujours actualisées et constamment mises à jour. Nous nous réservons donc expressément le droit d'apporter des modifications techniques sans préavis au client. Le groupe MAX FRANK détient les droits sur les images et les données de production. La transmission de données d'images et de production à des tiers est interdite.
Schreibfehler, Irrtümer sowie technische oder sonstige Änderungen vorbehalten. Europaletten und Gitterboxen werden berechnet, falls kein Tausch erfolgt. Mit Erscheinen dieser Produktliste verlieren alle bisherigen Produktlisten ihre Gültigkeit. Informationen welche Sie in diesem Katalog finden, müssen durch unsere Mitarbeiter bestätigt werden da die Produkte durch unserer Lieferanten stets verbessert werden. Die Montageanleitungen sowie andere Informationen können nur als Empfehlung gelten. Sie ersetzt nicht das für die Montage erforderliche Fachwissen. Die Anleitung wird stets auf dem neuesten Stand der Technik gehalten und wird ständig aktualisiert. Technische Änderungen sind daher auch ohne vorherige Information des Kunden – ausdrücklich vorbehalten. Die Rechte an den Bild- und Produktionsdaten hält die MAX FRANK Gruppe. Die Weitergabe von Bild- und Produktionsdaten an Dritte ist untersagt.