QUBE® CONCRETEC

Joints de dilatation étanches pour parking | Park Ga

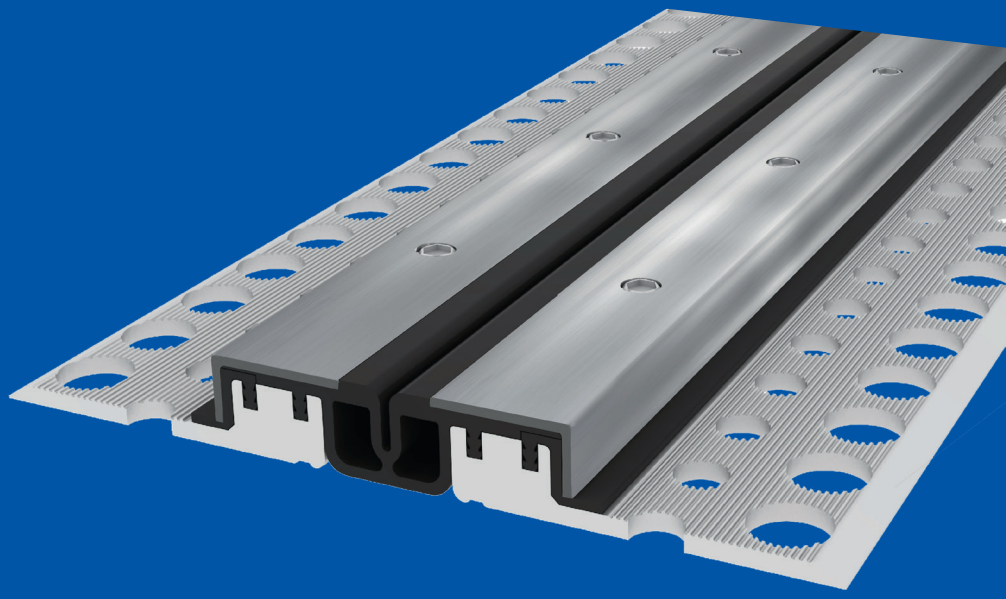

09-2020

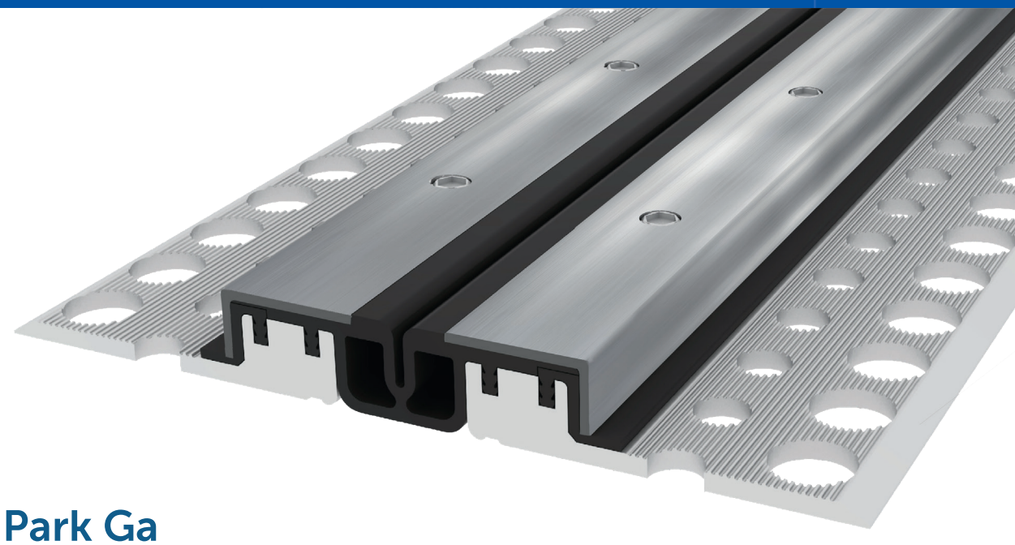

conecto **Park Ga**

Les joints de dilatation étanches pour parkings sont conçus au montage dans les alvéoles de dilatation.

Le système préféré des designers en raison de sa fiabilité et les dimensions de l'élément visible, encastré sur la surface de parking pas trop grandes. Il se caractérise par une grande résistance aux charges et mouvements.
Le système est collé à la surface à l'aide d'une colle résineuse. Une fois ancrage étanche fait, l'alvéole de dilatation est remplie de revêtement de sol continu résineux.

Le matage de bords du profilé de matériau élastique fait que le couvre-joint bien installé est pratiquement indestructible.
La possibilité d'enlever du couvre-joint permet le remplacement d'élastomère dans le cas de sa panne mécanique.
Ce système fonctionne bien sur de nombreux parking dans toute l'Europe. Dans le cas de la nécessité de haut aménagement de la fente de dilatation on utilise des profilés Conecto GA à bases de montage plus hautes (cornières à barres de renforcement).
Les profilés Conecto AG sont aussi en version pariétale ainsi qu'en version à bridge d'étanchéité de liaison avec les couches de l'isolement horizontal.

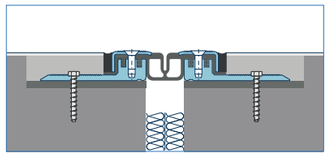

version encastrée

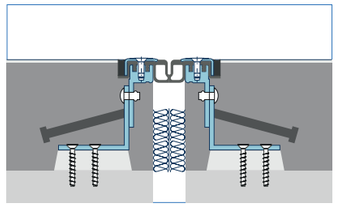

hauteur de la fente

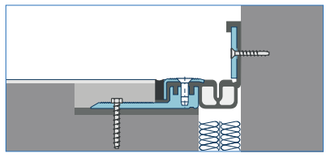

version d'angle

Conecto Park Ga	Elément visible (mm)	Largeur du joint de dilatation (mm)	Largeur de la base (mm)	Hauteur d'encastrement (mm)	Type de matériau	Charge maximale (kN)	Compensation horizontale/verticale (mm)
Ga 43.10	89	max 65	214	25, 35, 45, 55, 70, 90, 100-200, CV	Aluminum, EPDM, steel	600	20 (±10) 20 (±10)
GA 50.20	97	max 77	222	25, 35, 45, 55, 70, 90, 100-200, CV	Aluminum, EPDM, steel	600	40 (±20) 40 (±20)
GA 63.30	109	max 86	235	25, 35, 45, 55, 70, 90, 100-200, CV	Aluminum, EPDM, steel	600	60 (±30) 60 (±30)
GA 88.45	134	max 111	260	25, 35, 45, 55, 70, 90, 100-200, CV	Aluminum, EPDM, steel	300	90 (±45) 90 (±45)

CV – version d'angle
version d'angle de hauteur de 100 à 200 mm

QUBECONECTO PARK GA
Type: GA.43.10

	Profile type	Visible element [mm]	Joint width [mm]	Base width [mm]	Installation height [mm]	Material type	Maximum load [kN]	Horizontal/Vertical compensation [mm]
GA.43.10.25 S		89	max 24	214	25	Aluminum, EPDM, steel	600	20(±10)

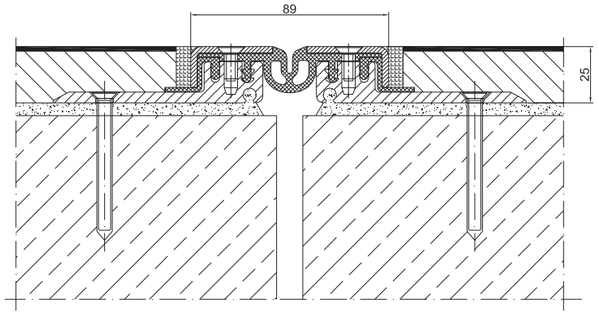

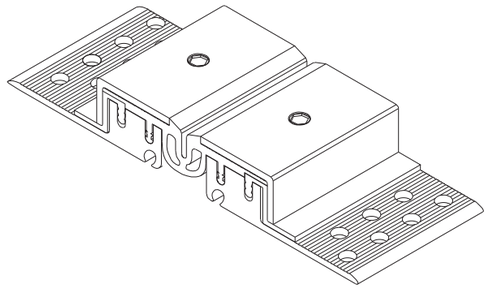

	Profile type	Visible element [mm]	Joint width [mm]	Base width [mm]	Installation height [mm]	Material type	Maximum load [kN]	Horizontal/Vertical compensation [mm]
GA.43.10.35 L		89	max 24	214	35	Aluminum, EPDM, steel	600	20(±10)

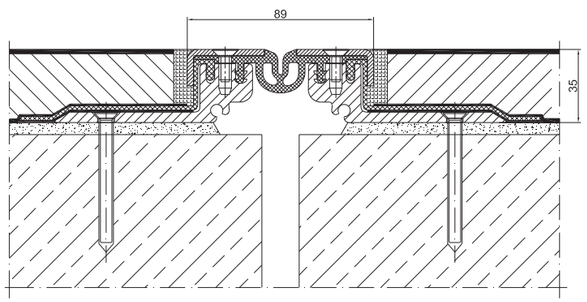

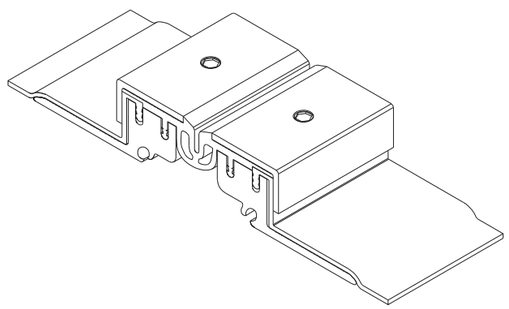

	Profile type	Visible element [mm]	Joint width [mm]	Base width [mm]	Installation height [mm]	Material type	Maximum load [kN]	Horizontal/Vertical compensation [mm]
GA.43.10.90 & S		89	max 27	277	90	Aluminum, EPDM, steel	600	20(±10)

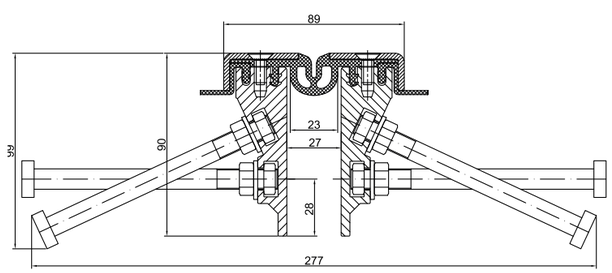

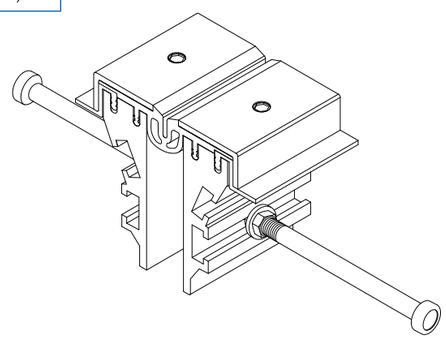

QUBECONECTO PARK GA
Type: GA.50.20

	Profile type	Visible element [mm]	Joint width [mm]	Base width [mm]	Installation height [mm]	Material type	Maximum load [kN]	Horizontal/Vertical compensation [mm]
GA.50.20.25 S		99	35	222	25	Aluminum, EPDM, steel	600	40(±20)

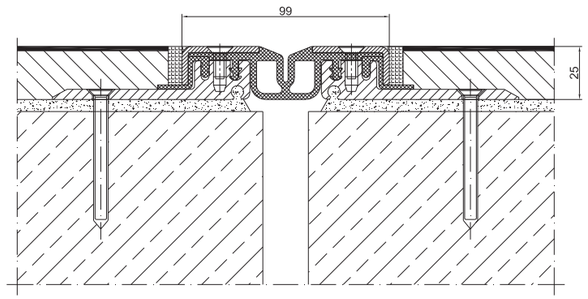

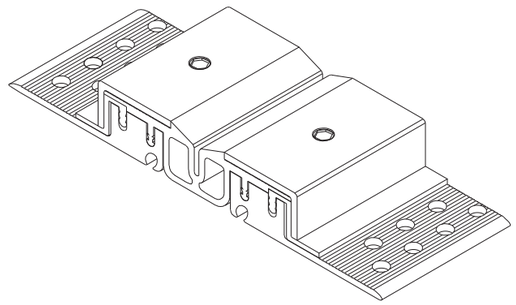

	Profile type	Visible element [mm]	Joint width [mm]	Base width [mm]	Installation height [mm]	Material type	Maximum load [kN]	Horizontal/Vertical compensation [mm]
GA.50.20.35 L		99	35	222	35	Aluminum, EPDM, steel	600	40(±20)

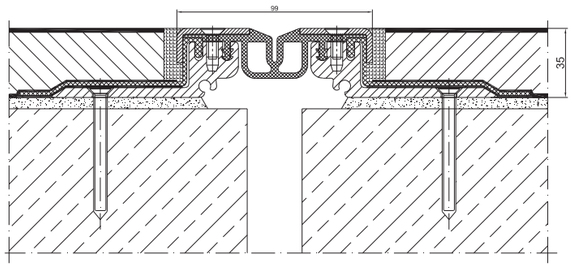

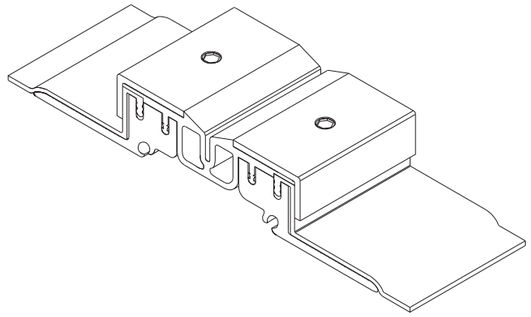

	Profile type	Visible element [mm]	Joint width [mm]	Base width [mm]	Installation height [mm]	Material type	Maximum load [kN]	Horizontal/Vertical compensation [mm]
GA.50.20.90 & S		99	max 37	287	90	Aluminum, EPDM, steel	300	40 (±20)

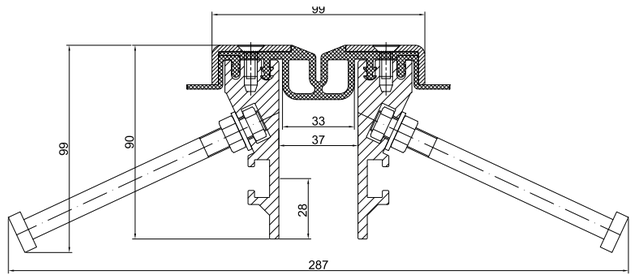

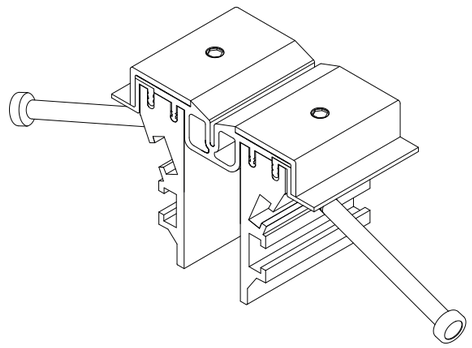

QUBECONECTO PARK GA
Type: GA.63.30

	Profile type	Visible element [mm]	Joint width [mm]	Base width [mm]	Installation height [mm]	Material type	Maximum load [kN]	Horizontal/Vertical compensation [mm]
GA.63.30.25 S		109	max 46	235	25	Aluminum, EPDM, steel	600	60(±30)

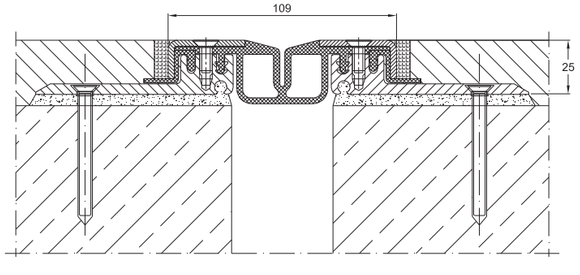

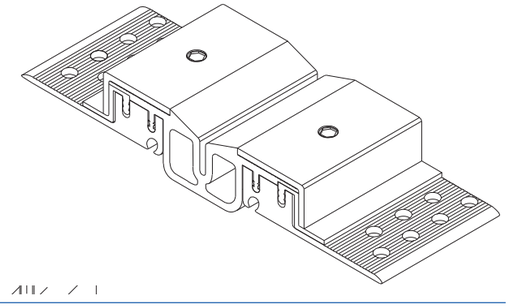

	Profile type	Visible element [mm]	Joint width [mm]	Base width [mm]	Installation height [mm]	Material type	Maximum load [kN]	Horizontal/Vertical compensation [mm]
GA.63.30.35 L		109	max 46	235	35	Aluminum, EPDM, steel	600	60(±30)

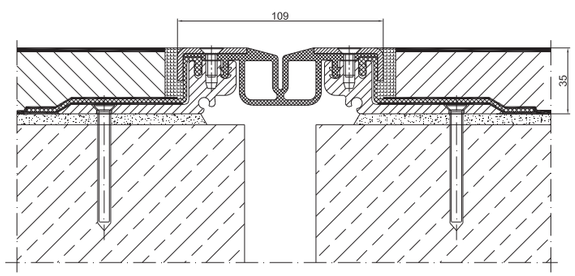

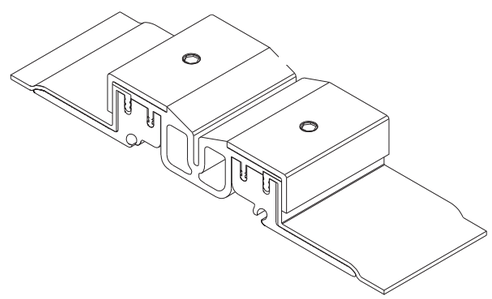

	Profile type	Visible element [mm]	Joint width [mm]	Base width [mm]	Installation height [mm]	Material type	Maximum load [kN]	Horizontal/Vertical compensation [mm]
GA.63.30.90 & S		109	max 47	297	90	Aluminum, EPDM, steel	300	60 (±30)

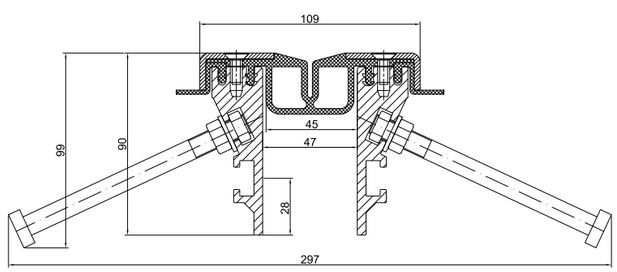

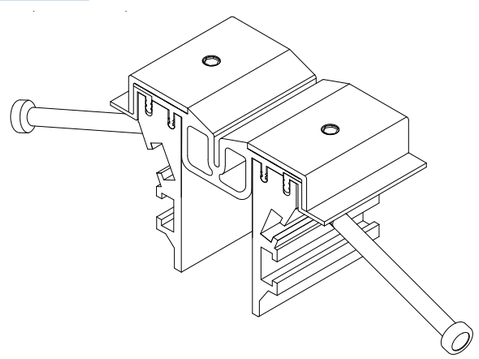

QUBECONECTO PARK GA
Type: GA.88.45

	Profile type	Visible element [mm]	Joint width [mm]	Base width [mm]	Installation height [mm]	Material type	Maximum load [kN]	Horizontal/Vertical compensation [mm]
GA.88.45.25 S		134	max 70	260	25	Aluminum, EPDM, steel	300	90(±45)

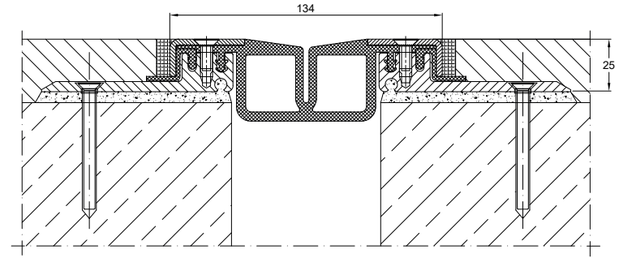

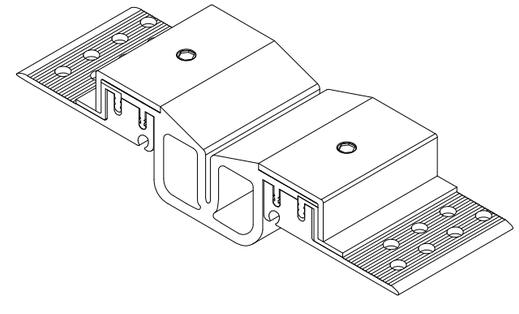

	Profile type	Visible element [mm]	Joint width [mm]	Base width [mm]	Installation height [mm]	Material type	Maximum load [kN]	Horizontal/Vertical compensation [mm]
GA.88.45.35 L		134	max 105	260	35	Aluminum, EPDM, steel	300	90(±45)

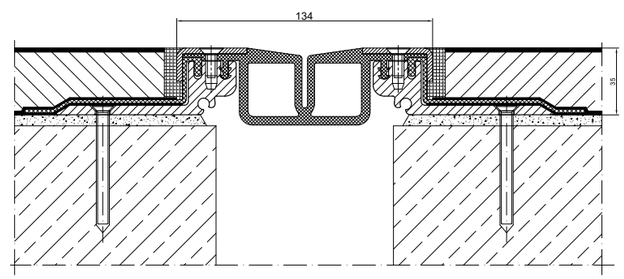

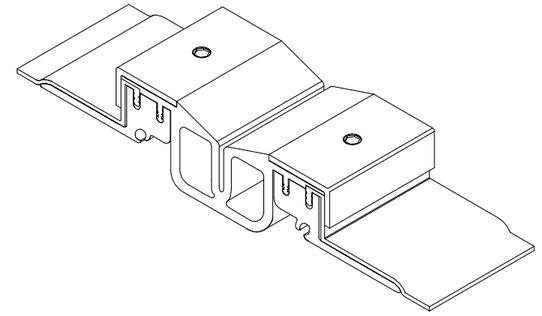

	Profile type	Visible element [mm]	Joint width [mm]	Base width [mm]	Installation height [mm]	Material type	Maximum load [kN]	Horizontal/Vertical compensation [mm]
GA.88.45.90 & S		134	max 72	322	90	Aluminum, EPDM, steel	120	90 (±45)

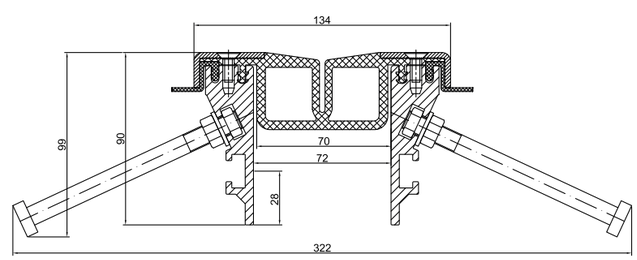

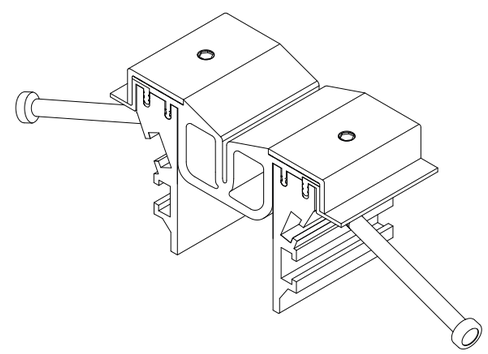

Qube Solutions Group
2, rue Kalchesbruck
L-1852 Luxembourg

✆ (+352) 20 40 20 32

www.**qube-group**.eu
www.**qube-concretec**.eu
info@**qube-group**.eu

Service commercial I Aussendienst
Pascal Streit I Sales Manager
✆ (+352) 661 16 24 19

Eric Monseur I Commercial
✆ (+352) 661 16 24 08

BackOffice I Facturation
Jessica Thimmesch I Secrétariat
✆ (+352) 661 16 24 28
✉ secretariat@qube-group.eu

Technical Team I Innendienst
Pascale Blang I Purchase Manager
✆ (+352) 661 16 24 02

Internal Sales Team I Innendienst
Marc Leclerc I Sales
✆ (+352) 661 16 24 14

Service Soumissions
✉ soumissions@qube-concretec.eu

Sales Departement I Service Ventes
✉ team.qube@qube-group.eu

www.**qube-group**.eu

Erreurs de frappe, modifications techniques ou autres, sous réserve. Euro palettes et palettes grillagées sont facturées si aucun échange a lieu. Avec l'apparition de cette liste de produits, toutes les listes de produits précédentes perdent leur validité. Les informations que vous trouverez dans ce catalogue doivent être confirmées par nos employés, vu amélioration constante des produits par nos fournisseurs. Les instructions d'installation et autres informations ne peuvent être considérées que comme des recommandations. Ils ne remplacent pas l'expertise requise pour l'installation. Les instructions sont toujours actualisées et constamment mises à jour. Nous nous réservons donc expressément le droit d'apporter des modifications techniques sans préavis au client.
Schreibfehler, Irrtümer sowie technische oder sonstige Änderungen vorbehalten. Europaletten und Gitterboxen werden berechnet, falls kein Tausch erfolgt. Mit Erscheinen dieser Produktliste verlieren alle bisherigen Produktlisten ihre Gültigkeit. Informationen welche Sie in diesem Katalog finden, müssen durch unsere Mitarbeiter bestätigt werden da die Produkte durch unserer Lieferanten stets verbessert werden. Die Montageanleitungen sowie andere Informationen können nur als Empfehlung gelten. Sie ersetzt nicht das für die Montage erforderliche Fachwissen. Die Anleitung wird stets auf dem neuesten Stand der Technik gehalten und wird ständig aktualisiert. Technische Änderungen sind daher auch ohne vorherige Information des Kunden – ausdrücklich vorbehalten.